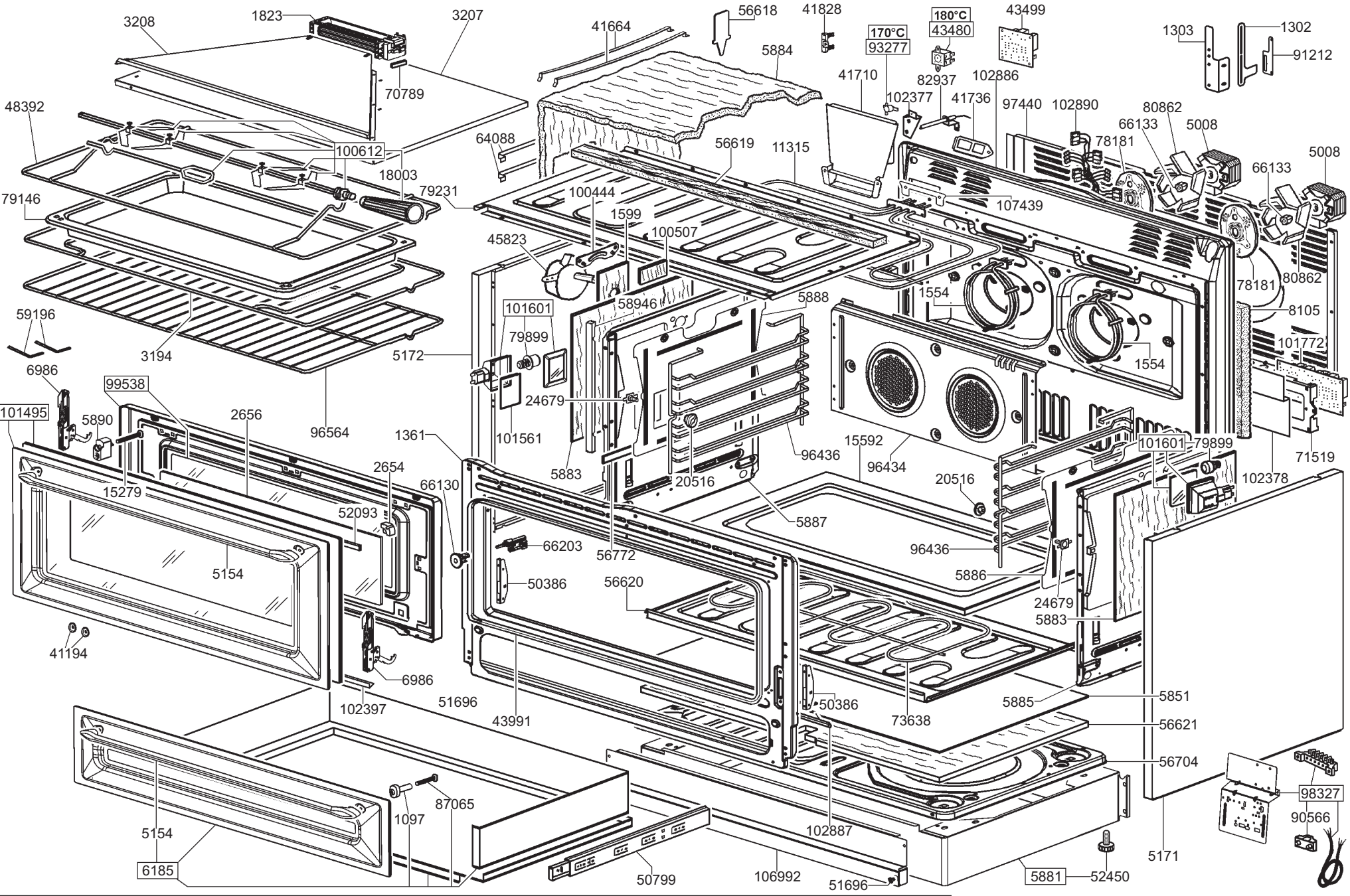
3208
1823
3207
41664
56618
41828
180°C
43480
43499
1303
1302
91212
170°C
93277
5884
41710
102886
82937
102377
41736
97440
102890
80862
66133
5008
48392
70789
64088
56619
11315
78181
100612
18003
79231
100444
1599
100507
107439
79146
45823
58946
5888
1554
101601
79899
59196
3194
5172
24679
101561
8105
101772
6986
99538
101495
5890
2656
96564
1361
15592
96436
96434
71519
102378
2654
66130
15279
52093
20516
5887
66203
56772
96436
5886
5154
50386
56620
24679
5883
41194
6986
102397
51696
43991
50386
73638
5885
5851
56621
56704
98327
90566
87065
1097
102887
5154
6185
50799
106992
51696
5881
52450
5171

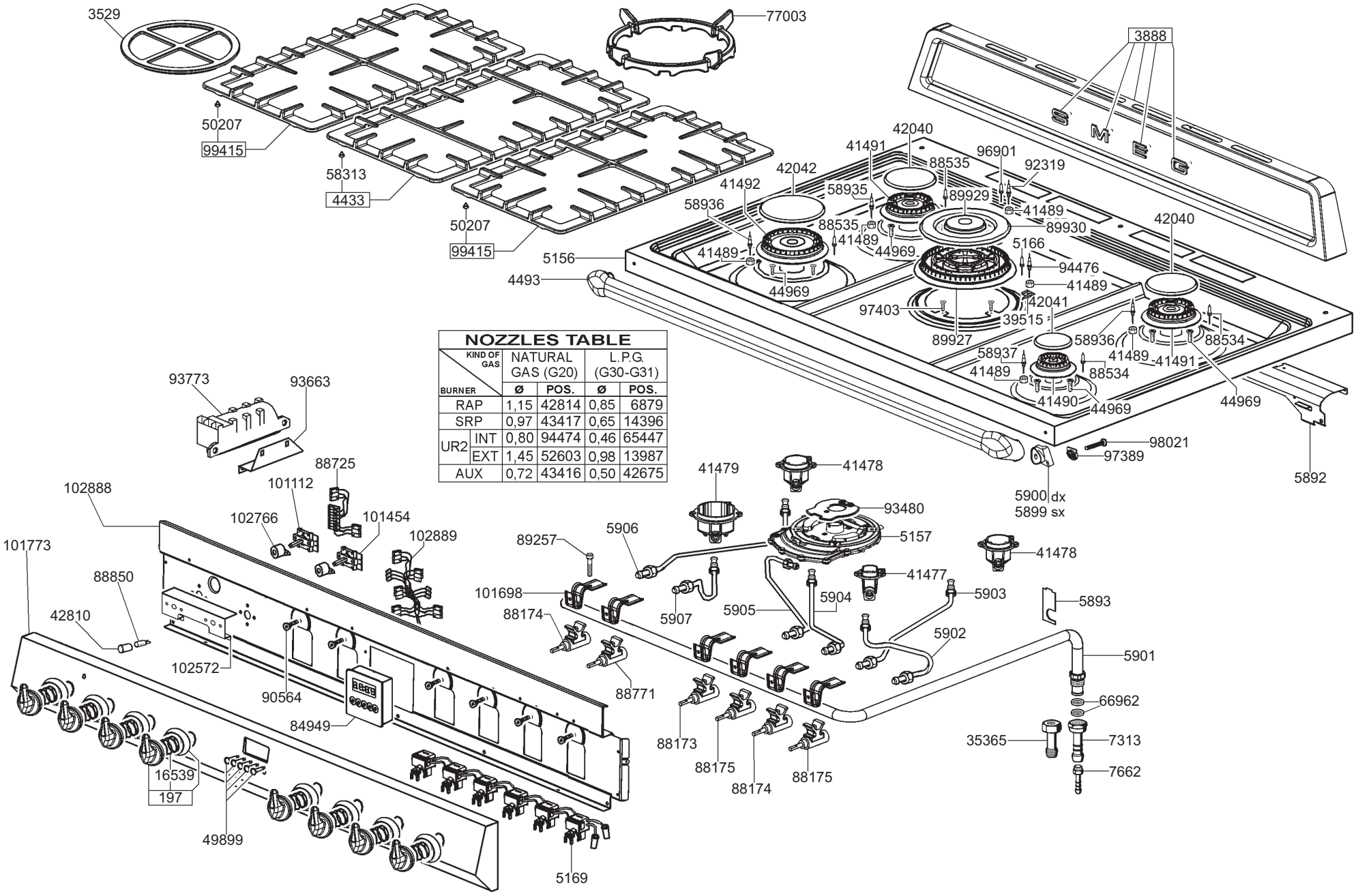

NOZZLES TABLE

KIND OF GAS / BURNER		NATURAL GAS (G20) Ø	NATURAL GAS (G20) POS.	L.P.G. (G30-G31) Ø	L.P.G. (G30-G31) POS.
RAP		1,15	42814	0,85	6879
SRP		0,97	43417	0,65	14396
UR2	INT	0,80	94474	0,46	65447
UR2	EXT	1,45	52603	0,98	13987
AUX		0,72	43416	0,50	42675